FABORY

Binnenzeskant afdichtplug conisch MF DIN 906 Staal Blank M24X1,50

Artikelnummer	07660.240.150
Merk	-
UBB	950355053048
UNSPSC	31162103
EAN	8715492154712
PKG. van 25	Alleen volledige verpakkingen

Technische parameters

Diameter	M24
Aandraaivoorziening	Binnenzeskant
Materiaalsoort	Staal
Draadrichting	Rechts
Oppervlaktebedekking	Blank
Draadsoort	Metrisch fijne conische schroefdraad

Standaarden

DIN	906

Technische specificatie

b (js16)	12
d-D	M24
P	1.5
s (D12)	12
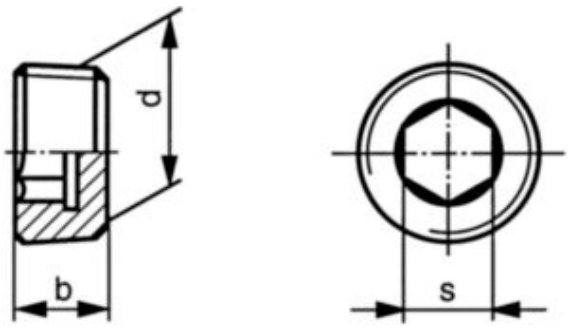
Technische tekening