FABORY

KIPP Clamping levers 20 degrees, internal thread Černá Zinek / nerezová ocel 1.4305 Plastový povlak M10X17

Objednací číslo	58030.100.017
Značka	-
UBB	500689494085
UNSPSC	31162807
EAN	4059245077830
BAL. od 3	Pouze celé balení

Technické parametry

Barva	Černá
D1_MM	25mm
Materiál	Zinek / ocel
Technický materiál	1.4305
Povrchová úprava	Plastový povlak
Závit	Metrický závit
Info	Material: Handle die-cast zinc EN 12844. Steel parts stainless steel 1.4305.Version: Handle plastic coated. Stainless steel bright.

Standardy

Technická specifikace

A	95
A1	108
D	19
D1	25
D2	26
D3	19
H	42.5
H2	26

Technický nákres
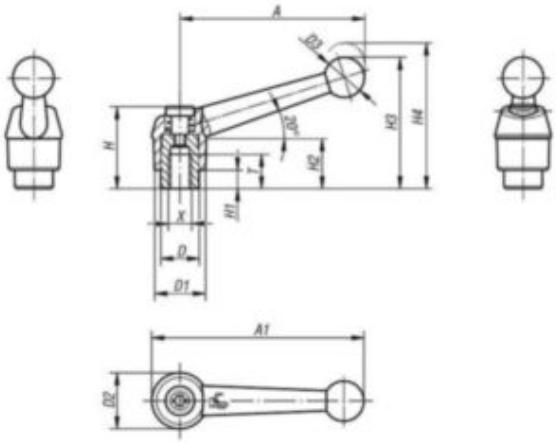
H3	67
H4	72
H1	10
Počet zubů	24
T	17
X	10